Neigungsdachziegel-Montagesystem für 6 Module

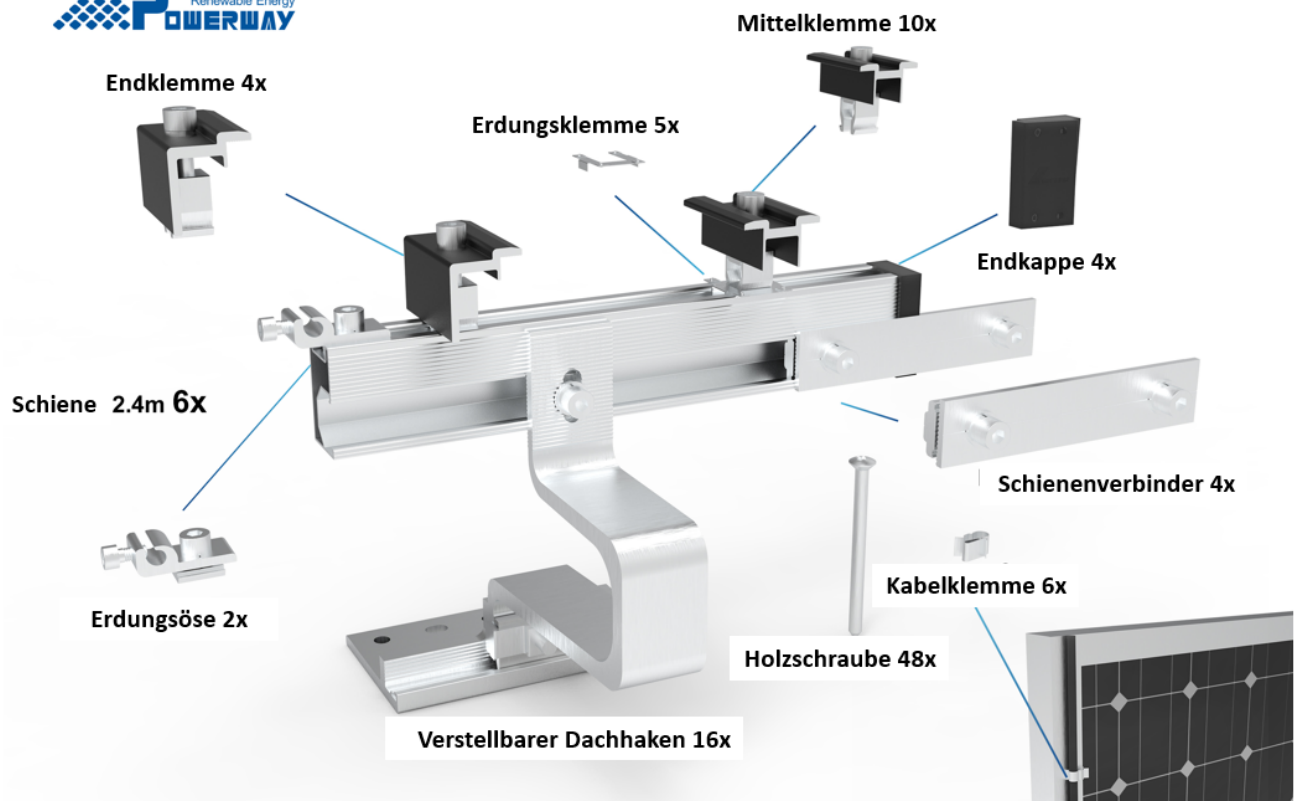
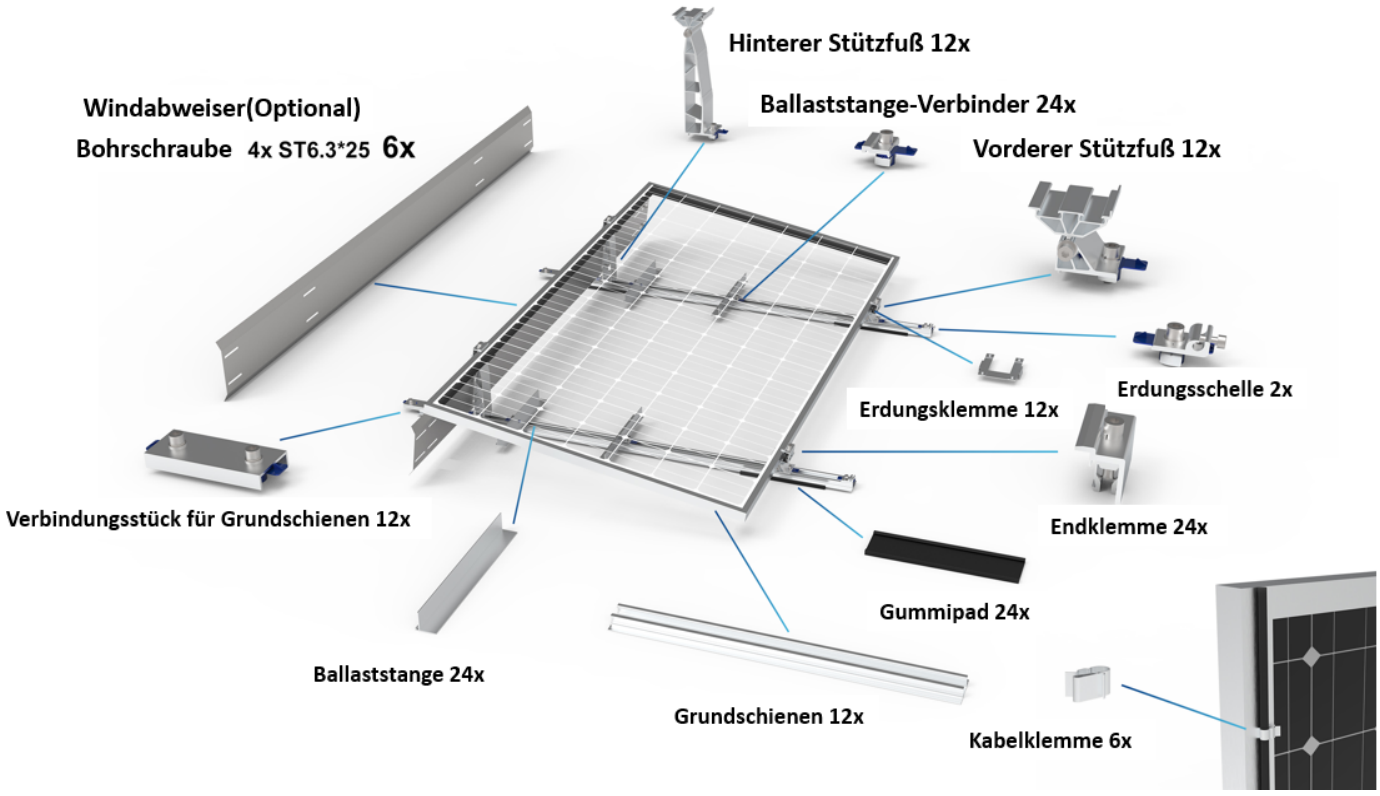
Montagesystem für Flachdach-Solaranlage mit 6 Modulen